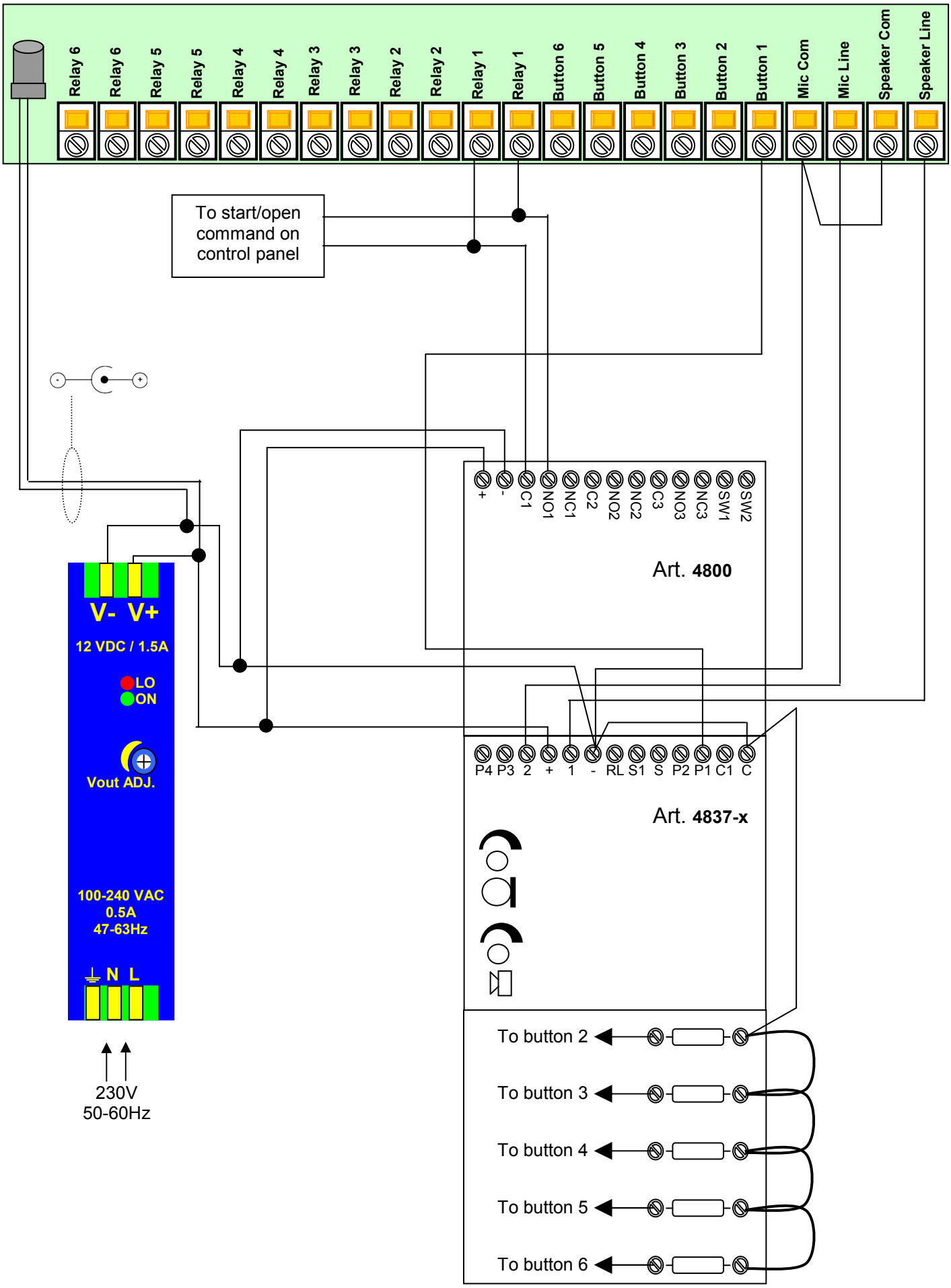Diracom DRG4KC-06